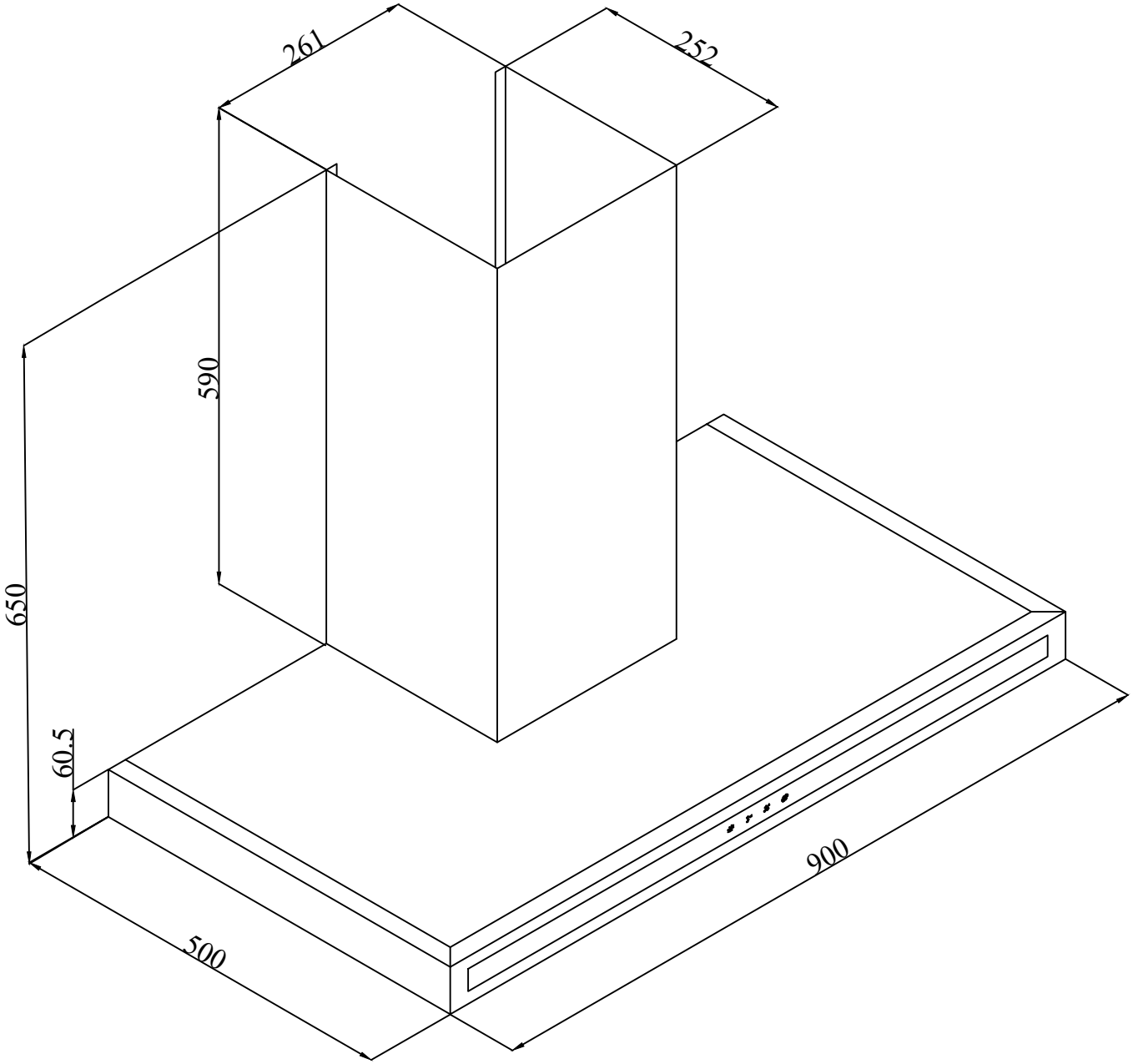
261
252
590
650
60.5
500
900